Technisches Datenblatt

Produktmerkmale

Steakgrill elektrisch 32x48 Tisch DURABLE CHROM 230 V / 1N		
Modell	**SAP -Code**	00021113
KD 33 E	**Eine Gruppe von Artikeln - Web**	Grills und Grillplatten



- Griddle -Abmessungen [mm x mm]: 320 x 480 + 320 x 380
- Bratpflegemittel [MM]: 10.00
- Behälter für flüssiges Fett: Ja
- Unabhängige Heizzonen: Eigenständige Bedienung für die obere und untere Platte
- Maximale Gerätetemperatur [° C]: 300
- Oberflächenfinish: Durable Chrom

SAP -Code	00021113	**Nettogewicht / kg]**	40.00
Netzbreite [MM]	705	**Power Electric [KW]**	6.000
Nettentiefe [MM]	395	**Wird geladen**	230 V / 1N - 50 Hz
Nettohöhe [MM]	482	**Griddle -Abmessungen [mm x mm]**	320 x 480 + 320 x 380

RM GASTRO, s.r.o.,
Třída Čs. armády 816,
391 81 Veselí nad Lužnicí 1, ID:49825062

Technisches Datenblatt

Technische Zeichnung

Steakgrill elektrisch 32x48 Tisch DURABLE CHROM 230 V / 1N		
Modell	**SAP -Code**	00021113
KD 33 E	**Eine Gruppe von Artikeln - Web**	Grills und Grillplatten

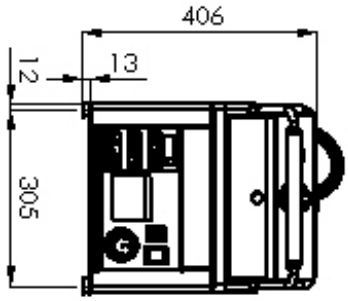

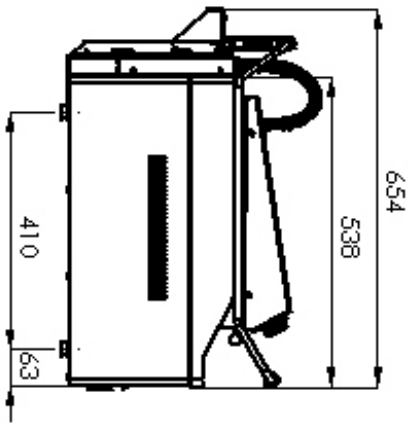

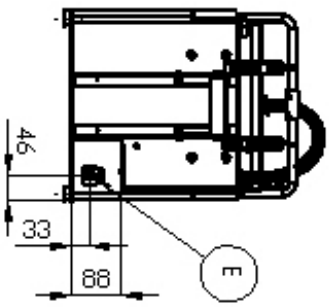

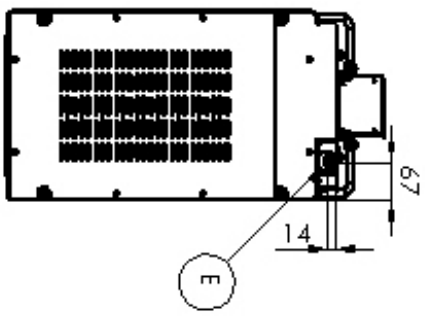

RM GASTRO, s.r.o.,
Třída Čs. armády 816,
391 81 Veselí nad Lužnicí 1, ID:49825062

Technisches Datenblatt

Produkt Vorteile

Steakgrill elektrisch 32x48 Tisch DURABLE CHROM 230 V / 1N		
Modell	**SAP -Code**	00021113
KD 33 E	**Eine Gruppe von Artikeln - Web**	Grills und Grillplatten

1

Nationärin

Nur Edelstahl, der für Lebensmittelkontakt verwendet wird

- Absolut Edelstahl und nichtmagnetisches Design widerstehen noch schwächere Säuren, die die Hygienestandards (HACCP) leichter zu füllen; Einfache Wartung und Reinigung

2

Chrom 0,03 mm

Nicht -Schicht -Gerichte beim Braten, das Brett leichter zu reinigen

- Schnellere und einfachere Arbeit, um eine höhere Lebensmittelqualität zu betreiben

3

Separate Kontrolle für die obere und untere Erhitze

Kann ich beide Bereiche unabhängig voneinander kontrollieren?

- Bessere Einstellbarkeit und Sparen von El. Energie gleichmäßiger Kochen Ich kann mehr Mahlzeiten und schneller auf einem Gerät zubereiten

4

Oberer Kontaktbereich mit Teflon -Leinwand

Nicht zurückgezogene Walzen
Uniformes Erwärmen der Brötchen

- schneller und einfachere Arbeit für den Service
- schnellere Vorbereitung
- Aufrechterhaltung der Form der Nahrung
- schneller geschlossene Oberfläche von Lebensmitteln von beiden Seiten von mehr saftigerem Fleisch

RM GASTRO, s.r.o.,
Třída Čs. armády 816,
391 81 Veselí nad Lužnicí 1, ID:49825062

Technisches Datenblatt

technische Parameter

Steakgrill elektrisch 32x48 Tisch DURABLE CHROM 230 V / 1N		
Modell	**SAP -Code**	00021113
KD 33 E	**Eine Gruppe von Artikeln - Web**	Grills und Grillplatten

1. **SAP -Code:**
   00021113
2. **Netzbreite [MM]:**
   705
3. **Nettentiefe [MM]:**
   395
4. **Nettohöhe [MM]:**
   482
5. **Nettogewicht / kg]:**
   40.00
6. **Bruttobreite [MM]:**
   395
7. **Grobtiefe [MM]:**
   705
8. **Bruttohöhe [MM]:**
   482
9. **Bruttogewicht [kg]:**
   44.00
10. **Gerätetyp:**
    Elektrisches Gerät
11. **Konstruktionstyp des Geräts:**
    Tischgerät
12. **Power Electric [KW]:**
    6.000
13. **Wird geladen:**
    230 V / 1N - 50 Hz
14. **Schutz der Kontrollen:**
    IPX4
15. **Material:**
    AISI 430
16. **Indikatoren:**
    Betrieb und Heizen
17. **Oberflächenfinish:**
    Durable Chrom
18. **Maximale Gerätetemperatur [° C]:**
    300
19. **Mindestvorrichtungstemperatur [° C]:**
    50
20. **Griddle -Abmessungen [mm x mm]:**
    320 x 480 + 320 x 380
21. **Bratpflegemittel [MM]:**
    10.00
22. **Behälter für flüssiges Fett:**
    Ja
23. **Unabhängige Heizzonen:**
    Eigenständige Bedienung für die obere und untere Platte
24. **Gleichmäßige Erwärmung:**
    Ja
25. **Querschnitt der Leiter CU [mm^2]:**
    2,5

RM GASTRO, s.r.o.,
Třída Čs. armády 816,
391 81 Veselí nad Lužnicí 1, ID:49825062